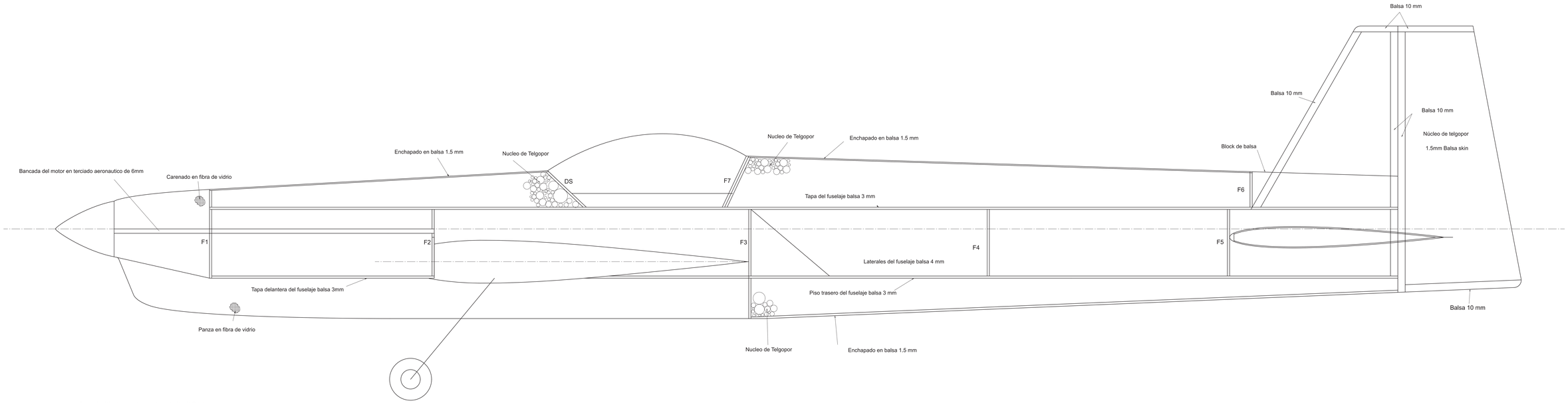

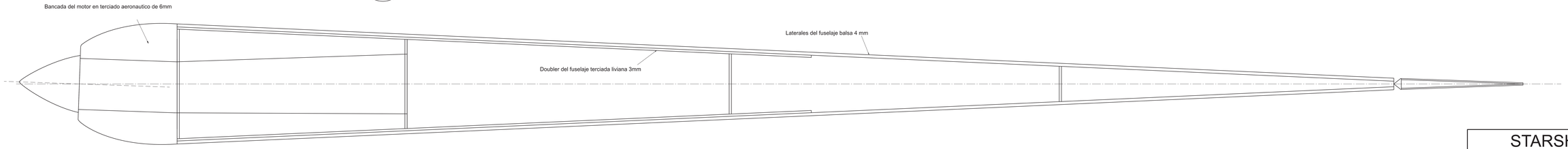

STARSHIP

Envergadura: 1993mm	Longitud: 1999 mm
Peso: 4 - 5 Kg	Motor: 1.08-1.20
Radio 5 canales	Superf. alar: 26.6dm
Diseñado por: Néstor Charriere	
Plano Dibujado por: Néstor Charriere	

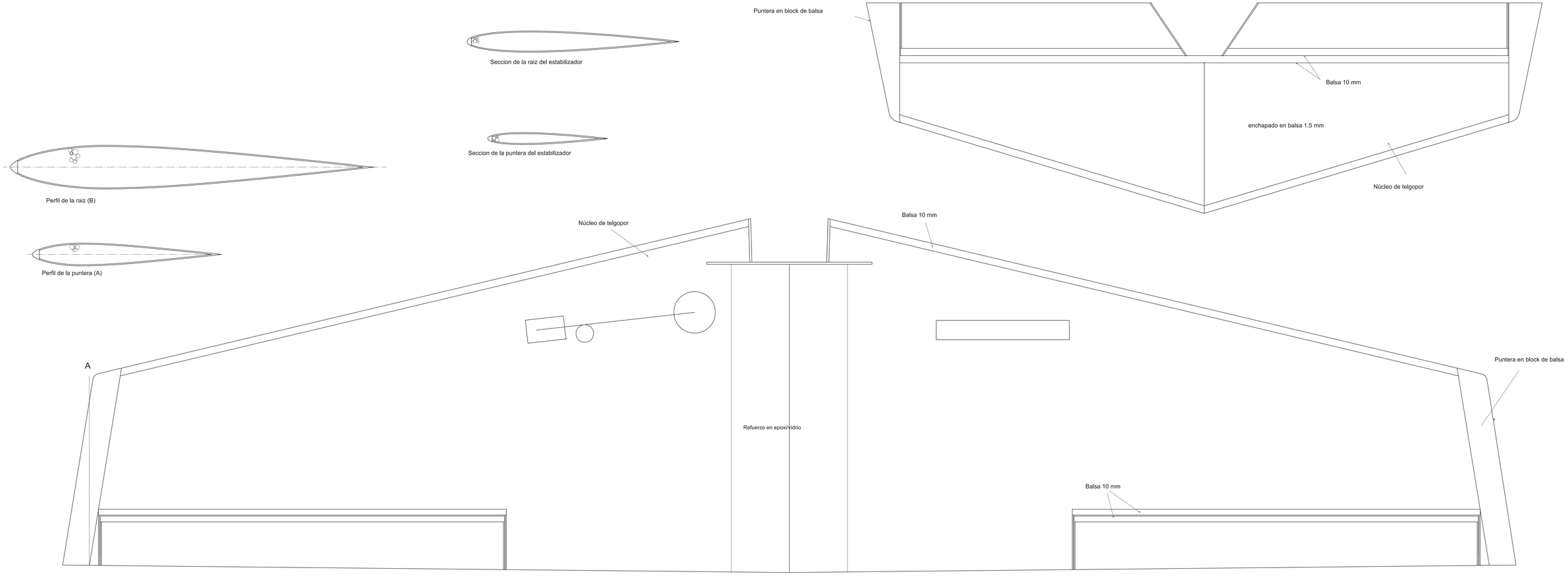
Puntera en block de balsa
Seccion de la raiz del estabilizador
Balsa 10 mm
enchapado en balsa 1.5 mm
Seccion de la puntera del estabilizador
Núcleo de telgopor
Perfil de la raiz (B)
Perfil de la puntera (A)
Núcleo de telgopor
Balsa 10 mm
A
Puntera en block de balsa
Refuerzo en epoxi/vidrio
Balsa 10 mm

Montaje del motor
Terciada aeronautica 6 mm

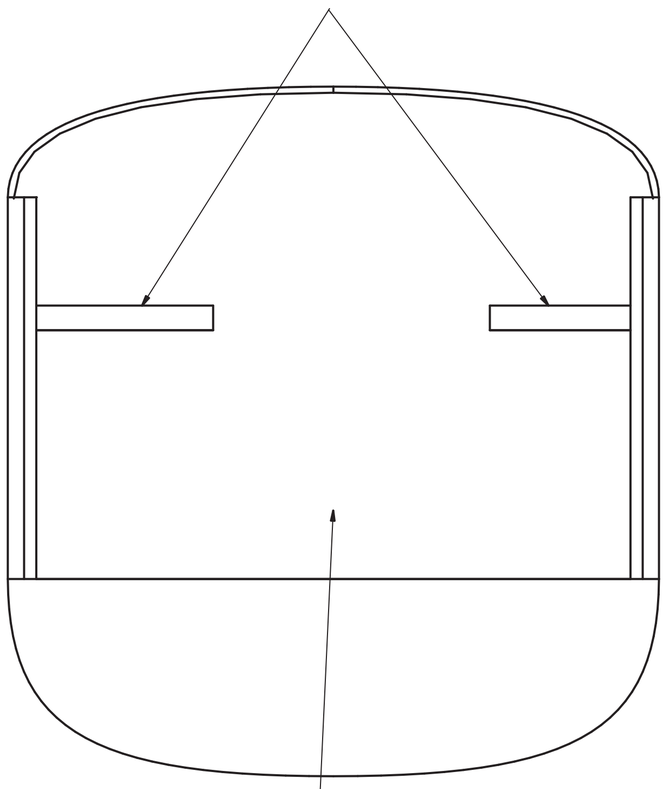

F1 Terciada 3mm

Montaje del motor
Terciada aeronautica 6 mm

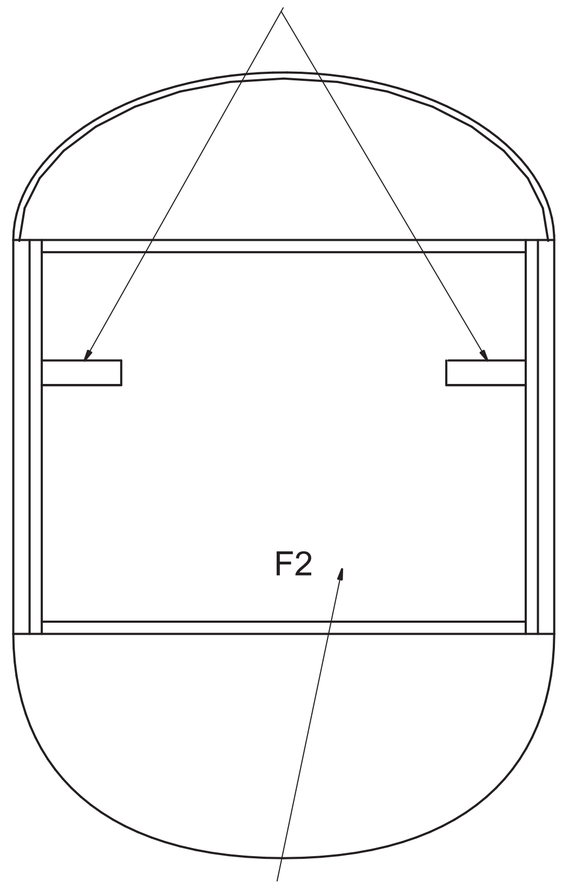

F2 3mm (2 balsa x 1.5 mm)

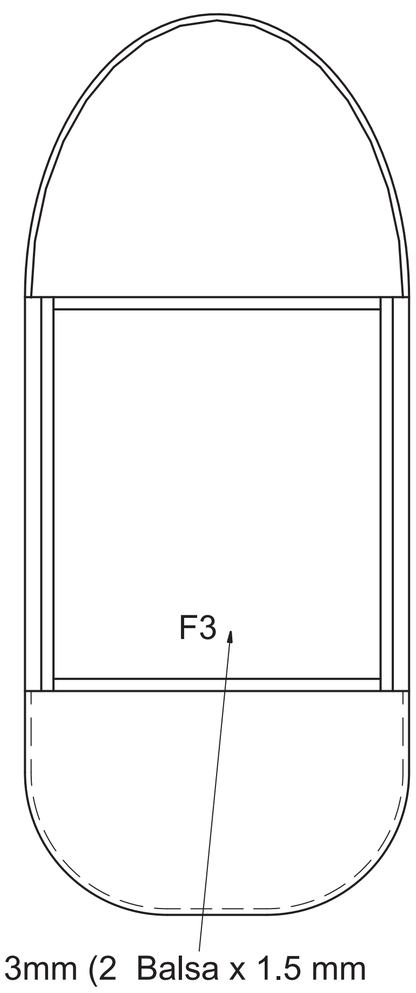
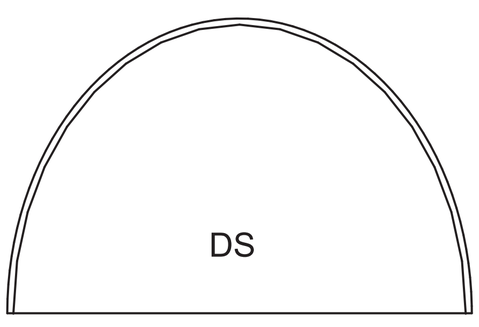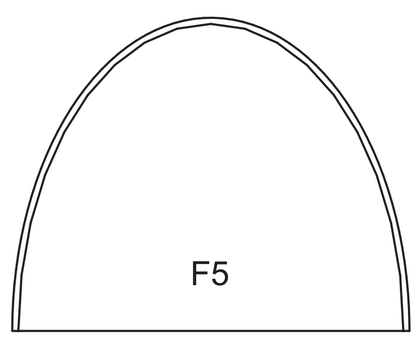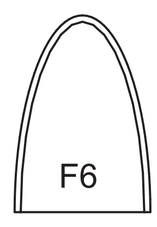
F3 3mm (2 Balsa x 1.5 mm